図面番号(DRAWING NO.) SJ100388

版数 REV.	年月日 DATE	DCN NO.	変更内容 DESCRIPTION	製図 DR.	担当 CHK.	査閲 APPD.	承認 APPD.

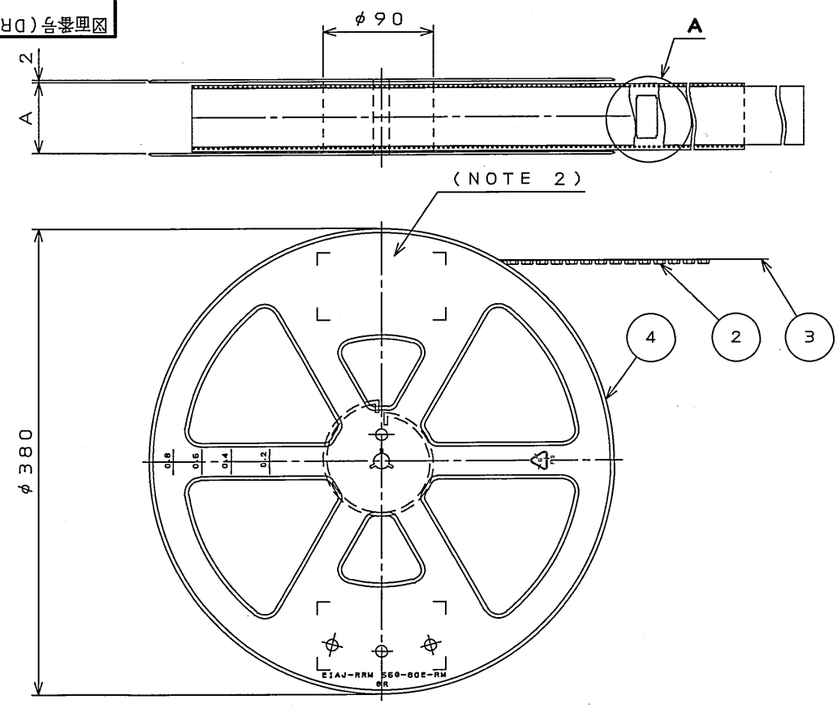

TABLE.1

PART NO.	A	B	C	D	E	MATERIAL OF CARRIER TAPE
WR-L30PB-HF-HD-A1E-R1200	26	24	11.5	—	13.8	PP.
WR-L40PB-HF-HD-A1E-R1200	26	24	11.5	—	16.3	PP.
WR-L50PB-HF-HD-A1E-R1200	34	32	14.2	28.4	18.8	PP.
WR-L60PB-HF-HD-A1E-R1200	34	32	14.2	28.4	21.3	PP.

NOTE1. SUFFIX "-R1200" OF THE PART NUMBER INDICATES THAT 1200 PCS. OF WR-L*PB-HF-HD-A1E ARE ACCOMMODATED IN REEL.

2. THE LEVEL, IN WHICH PART NO., NO. OF CONNECTORS, LOT NO., TAPE WIDTH AND FEED PITCH ARE MARKED IS TO BE ATTACHED ON THE MAGAZINE AS SHOWN.

3. REFER TO THE DRAWING. SJ100441(WR-L*PB-HF-HD-A1E) FOR THE DIMENSIONS OF THE CONNECTOR.

4. THIS CONNECTOR HAS A FRICTION LOCK TYPE.

5. IN CASE THAT DIMENSIONS B (TAPE WIDTH) IS 16.24mm THERE IS PILOT HOLES AT THE ONE SIDE ONLY.

注1. "WR-L*PB-HF-HD-A1E-R1200"は 収納数1200個入りのリールに収納された品名を表す。

2. 図示の位置に 下記のシールを貼り品名，収納数，ロットNo. 及び テープの幅と送りピッチを記入すること。

3. コネクタ寸法は SJ100441(WR-L*PB-HF-HD-A1E)参照。

4. 本コネクタは、フリクションロック仕様である。

5. B寸法(テープ幅)が16及び24の場合、パイロット穴は片側のみである。

日本航空電子工業株式会社 MADE IN JAPAN	
品名	WR-L*PB-HF-HD-A1E-R1200
収納数	1200 個入 / 製造年月日 (ロットNO.)
備考	TB**12

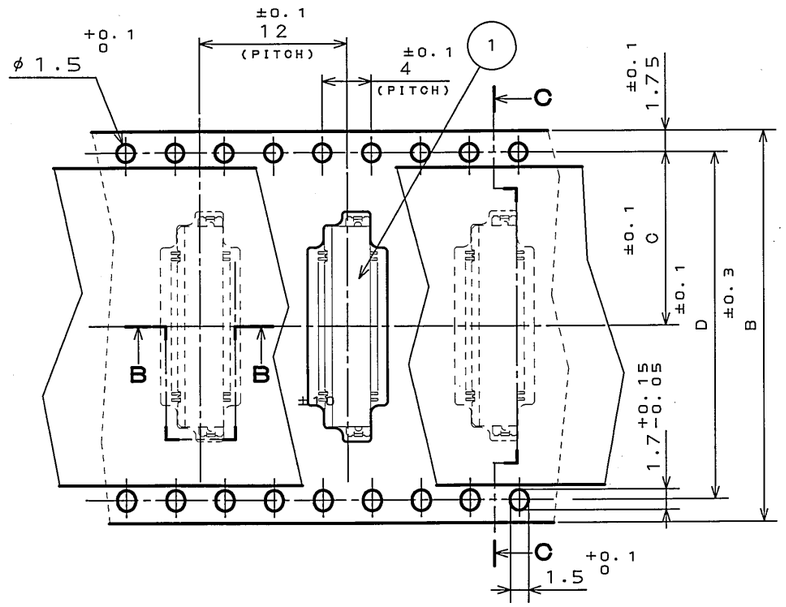

DETAIL A
(SCALE 2:1)

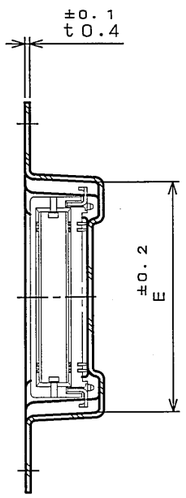

SECT. C-C
(SCALE 2:1)

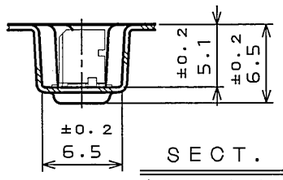

SECT. B-B
(SCALE 2:1)

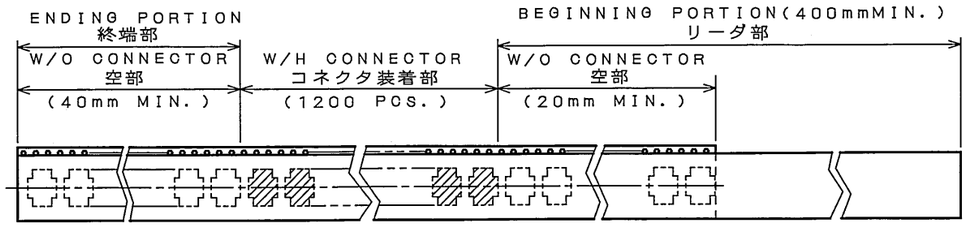

符号 NO.	名称 DESCRIPTION	個数 QTY.	材料 MATERIAL	仕上 FINISH	備考 REMARKS
4	PLASTIC REEL	—	PS (RECYCLE)	—	
3	COVER TAPE	—	PET.	—	
2	CARRIER TAPE	—	TABLE 1	—	
1	CONNECTOR	1200	—	—	NOTE3

仕様書(SPECIFICATION)	第1版(ORIGINAL DATE) 4.Dec.2003	尺度(SCALE) 1:1	シリーズ(SERIES) WR
一般公差(GENERAL TOLERANCE)	製図 DR. S.MIURA	名称(TITLE) WR-L*PB-HF-HD -A1E-R1200	日本航空電子工業株式会社 JAPAN AVIATION ELECTRONICS INDUSTRY, LTD.
寸法(DIMENSION): . ±0.8, .X ±0.4, .XX ±0.1, .XXX ± / 角度(ANGLES): X° ±, X°X' ±	担当 CHK. T.SHIODA		
	査閲 APPD. K. Kowase		
	承認 APPD. S. Kashiwagi	重量(WEIGHT)	図面番号(DRAWING NO.) SJ100388
			版数 (REV.) 1

SIZE A3

JAE-CONNECTOR.COM
Reference Only

LEAD FREE この製品は鉛フリー品です

JAE CONNECTOR DIV. PROPRIETARY.
COPYRIGHT (C) 2003. JAPAN AVIATION ELECTRONICS INDUSTRY, LTD.

DOF-0-212E(03.08)