NUMMER	VERWENDET FÜR	WAR NR.
826839...852	–	–

ÄNDERUNGEN DIE DEM TECHNISCHEN FORTSCHRITT DIENEN, BEHALTEN WIR UNS VOR

VERTRAULICH
UNVERÖFFENTLICHTE ZEICHNUNG. ALLE RECHTE VORBEHALTEN. VERVIELFÄLTIGUNG UND WEITERGABE NUR MIT GENEHMIGUNG DURCH AMP DEUTSCHLAND GMBH

CAD-ORIGINAL
ZEICHNUNG NICHT ÄNDERN

ZEICHNUNG GESCHÜTZT DURCH
© COPYRIGHT 1996
AMP DEUTSCHLAND GMBH
ALLE RECHTE VORBEHALTEN

REV.	ÄNDERUNG	DATUM	NAME
10	Note 3 hinzu	16.01.89	M.Szelag
L	NEUES MATERIAL △5	26JAN96	R. BLU.
M	Alle -4 "SUPERSEEDED" von -3	26JAN96	R. BLU.
M1	NEUES MATERIAL △5	04AUG03	Abraham

Leiterplatten-Layout

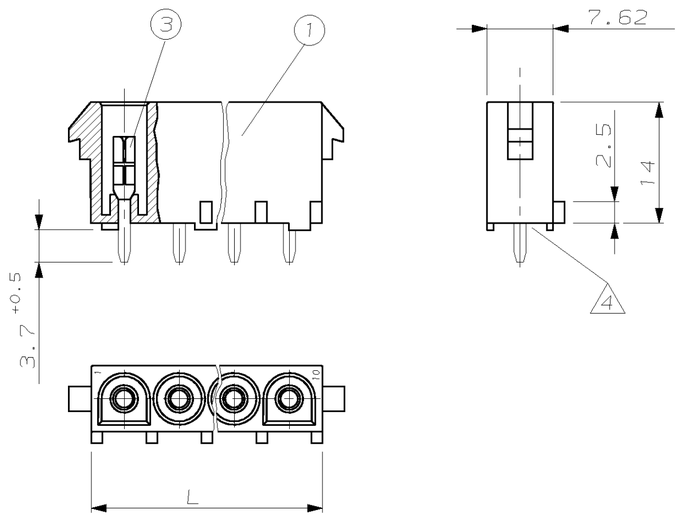

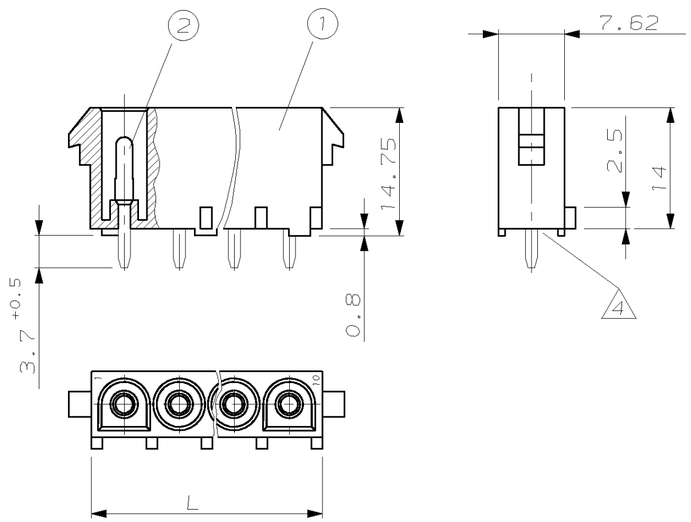

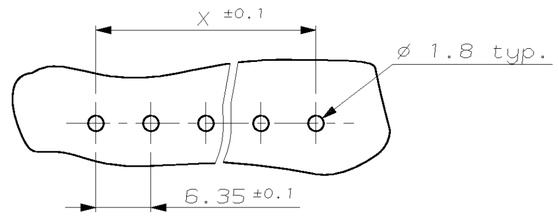

Bestellbeispiel:

2-826 839-3 besteht aus:
-2-pol. UMNL PC HEADER HSG. (NATURAL)
-UMNL Stiftkontakt (selectiv vergoldet)

3 Nur erste und letzte Kontaktkammer bezeichnet

△4 Kontaktausdrückkraft größer 20N pro Kontakt

△5 NEUES MATERIAL (PHOSPHOR UND HALOGEN FREI) AUSSEHEN: WEISS

△6 Material Zytel E 103 HSL

ITEM NO	HOUSING TYP	HOUSING PN	CONTACT COLOR		TYP	(2) UMNL PIN		(3) UMNL SOCKET	
					MAT.	CuSn nachverzinnt über Ni	CuSn select Gold	CuSn nachverzinnt über Ni	CuSn select Gold
					PN	167 654-3	167654-4	167656-3	167656-4
					DWG SIZE	B	B	B	B
1	2 WAY UMNL PC.HEADER	926310	-1 Natural		D	826839	2-826839	826846	2-826846
			-2 Black						
			-3 △3 Natural						
			~~-4 White~~	-4 SUPERSEEDED BY -3					
			-5 Orange						
			-6 △6 Black						
1	3 WAY UMNL PC.HEADER	926311	-1 Natural		D	826840	2-826840	826847	2-826847
			-2 Black						
			-3 △3 Natural						
			~~-4 White~~	-4 SUPERSEEDED BY -3					
			-5 Orange						
			-6 △6 Black						
1	4 WAY UMNL PC.HEADER	926312	-1 Natural		D	826841	2-826841	826848	2-826848
			-2 Black						
			-3 △3 Natural						
			~~-4 White~~	-4 SUPERSEEDED BY -3					
			-5 Orange						
1	5 WAY UMNL PC.HEADER	926313	-1 Natural		D	826842	2-826842	826849	2-826849
			-2 Black						
			-3 △3 Natural						
			~~-4 White~~	-4 SUPERSEEDED BY -3					
			-5 Orange						
1	6 WAY UMNL PC.HEADER	926314	-1 Natural		D	826843	2-826843	826850	2-826850
			-2 Black						
			-3 △3 Natural						
			~~-4 White~~	-4 SUPERSEEDED BY -3					
			-5 Orange						
1	8 WAY UMNL PC.HEADER	926315	-1 Natural		D	826844	2-826844	826851	2-826851
			-2 Black						
			-3 △3 Natural						
			~~-4 White~~	-4 SUPERSEEDED BY -3					
			-5 Orange						
1	10 WAY UMNL PC.HEADER	926316	-1 Natural		D	826845	2-826845	826852	2-826852
			-2 Black						
			-3 △3 Natural						
			~~-4 White~~	-4 SUPERSEEDED BY -3					
			-5 Orange						

926 302	57.15	64.77	10
926 301,640 582,640 586	44.45	52.07	8
936 300,640 581,640 585	31.75	39.37	6
926 299,350 809,480 763	25.40	33.02	5
926 298,350 779,480 702	19.05	26.67	4
350 766,480 700	12.70	20.32	3
350 777,480 698	6.35	13.97	2
Passend zu Steckergehäuse	"X"	"L"	Polzahl

BESTELL-NR.	POS.	STÜCK	BENENNUNG EINZELTEIL	WERKSTOFF	OBERFLÄCHE FARBE
–	–	–	–	–	–

GEZ. H.Oehme – GEPR. – –

ZEICHNUNG GÜLTIG AB .01/96.

AMP | AMP DEUTSCHLAND G.m.b.H. Langen b.Ffm

BENENNUNG
UMNL IN-LINE
PC.HEADER ASSY

K

NICHT TOLERIERTE MASSE ± 0.2mm ± 1.5° | FORMAT A2 | ZEICHNUNGS-NR. 826839

MASSTAB 2:1(5:1) | BLATT 1 VON 1 | REV. M1